Kristhal

Diamant 40, Scharnier Glas-Glas 90°

Art.Nr. 500 260 231

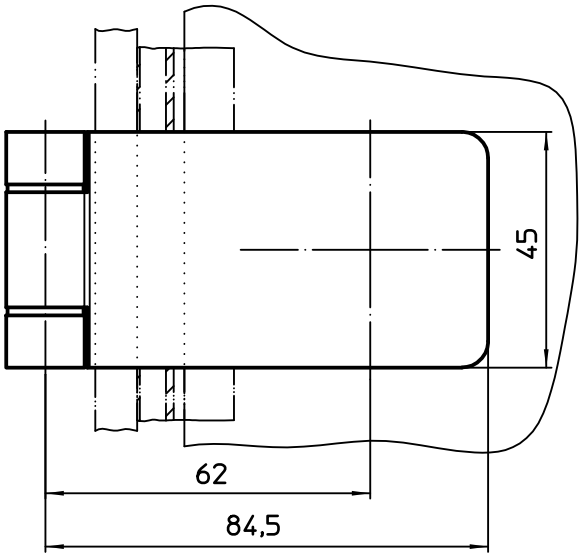

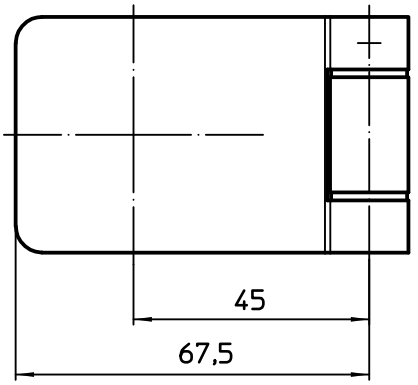

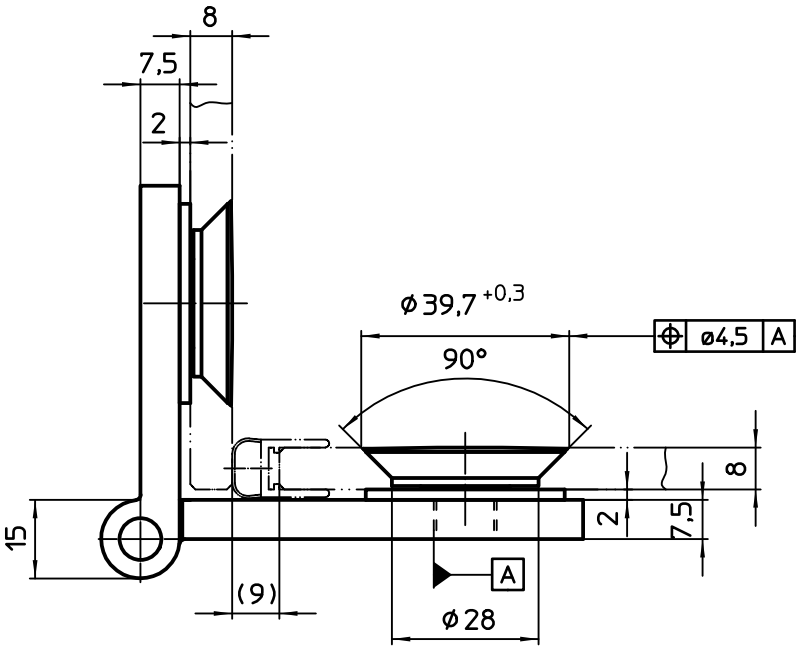

Material: Messing
Glasstärke: 8 mm
Oberfläche: Chrom glanz (02) oder Chrom matt (03)